■ マウス接続用シリアルケーブル 2m

形 状	ミニDin8P オス／D−sub9P メス フェライトコア 5. 6φ(内径) ミニDin8P 側
線 材	ULスタイル 2464 AWG#28 4 単線 ＋ ドレイン線 編組みシールド ＋ アルミマイラーテープ 非移行性

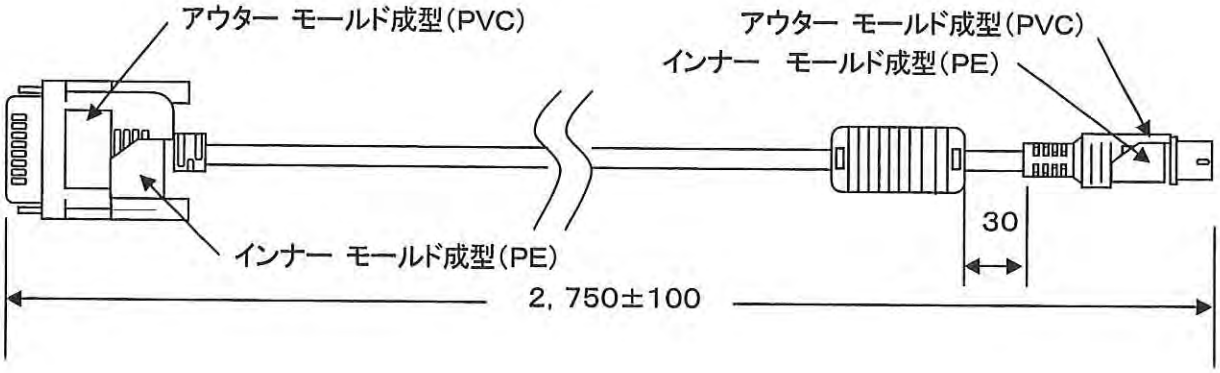

■ 基盤直付け用シリアルケーブル 0. 52m

形 状	ミニDin 9P オス／ 9芯開放スミチューブ処理
線 材	ULスタイル 2576 AWG#24 9単線 ＋ ドレイン線 アルミマイラーテープシールド

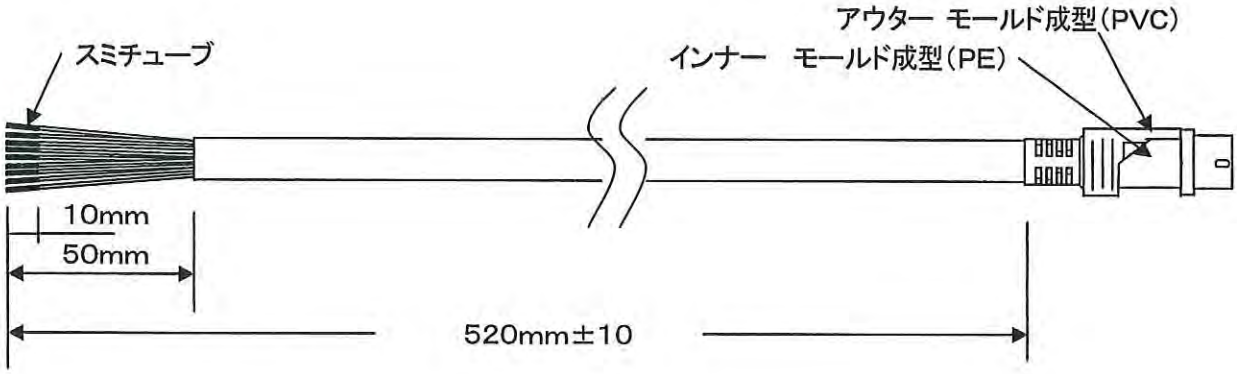

■ 機器内接続ハーネス(両端 MIL 40P)コア付き

形　状	両端 IDC 40P(MIL規格)
線　材	UL STYLE 2651 AWG#28 40芯 1. 27mmピッチ
フェライトコア	フラットケーブル用フェライトコア 2分割タイプ (村田製作所製)
テープ	ヒメロンテープ(フェライトコア固定用) (昭和電材製)

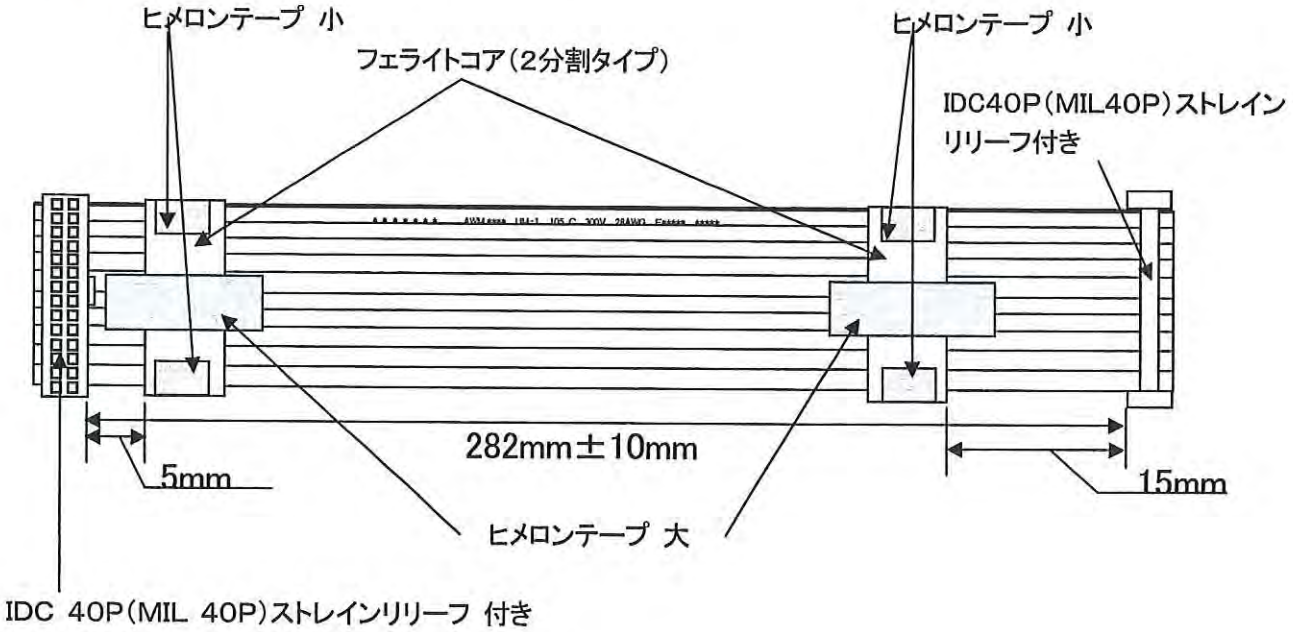

■ デジタルチューナ用 D端子ケーブル

形　状	両端 ハーフピッチ14P オス(D端子)
線　材	UL20379 80℃ 30V VW-1 非移行性 3 同軸線(AWG32)＋ 3 ツイストペア線(AWG30) 網組 ＋ アルミマイラーテープシールド

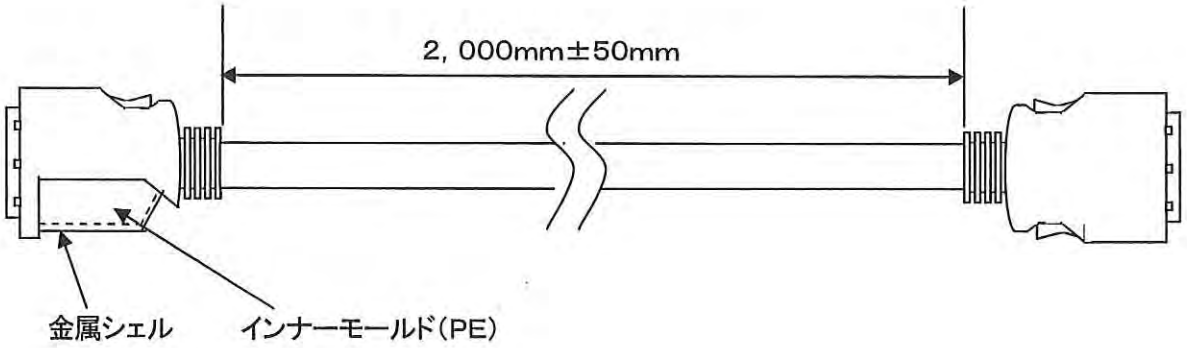

FDD用USBケーブル(ボードインタイプ)

形　状	① USB Aタイプコネクタ／4極ナイロンコネクタ(JST 4P-SANコンパチブル(中国製))
	② USB Aタイプコネクタ／ 4芯開放(仮半田処理)+ドレイン線丸端子圧着
線　材	UL2835 60℃ 30V VW-1
	28AWG×1ツイストペア線 ＋ 26AWG×2単芯

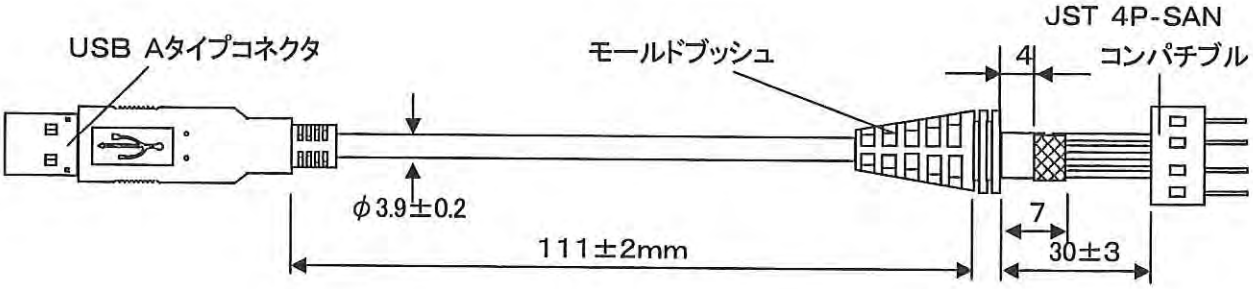

形　状	ハーフピッチ14ピン オス/ヒロセ MQ1385-M-16S-CV(携帯(ドコモ用)16ピンオス)
線　材	UL2835 AWG#32 ×13芯
フェライトコア	分割タイプ(29. 5mm×16mm　φ5mm) 中国製

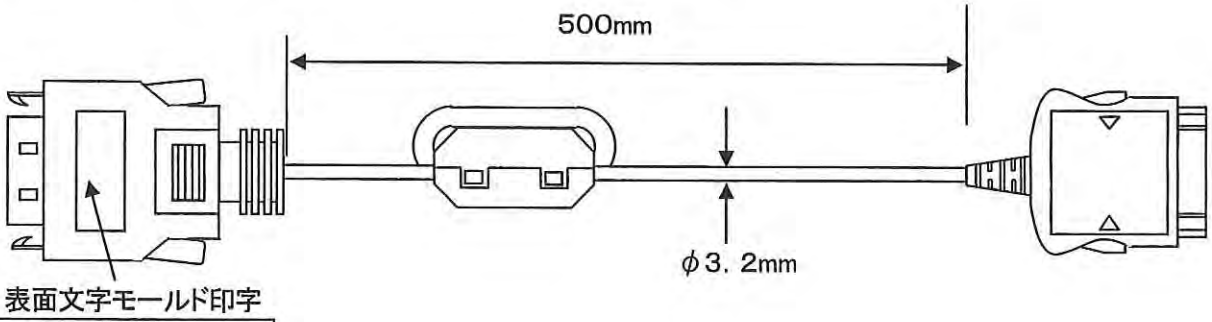

両側のボタンを
押しながら引き
抜いてください

■ カテゴリー 6 ケーブル 5m

形 状	CAT. 6用モジュラーコネクタ(ブーツ付)両端
線 材	UL 2835 AWG#23×4ツイストペア X介在付 TIA/EIA 568−B. 2

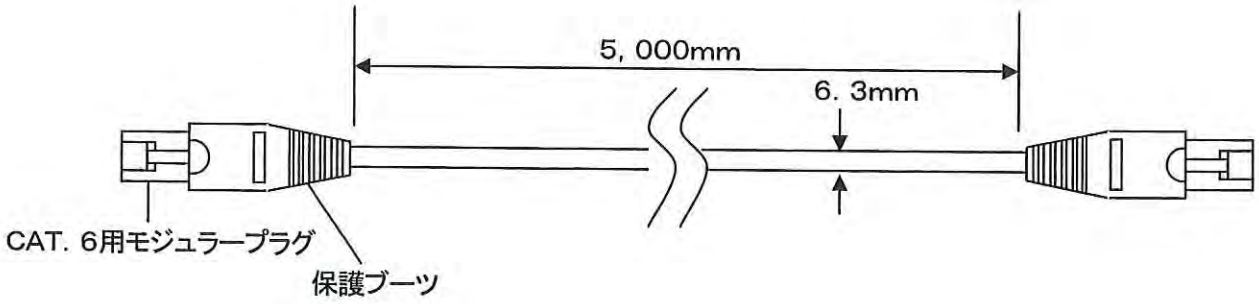

■ 水質測定器用防水タイプ電極ケーブル 1, 135mm

形 状	BNC、3. 5φ2極ミニチュアプラグ/開放(先端予備半田)
線 材	AWG#27相当(0. 08×16)×1C+横巻シールド 2並行線 屈曲耐性5, 000回(500g、左右180°)

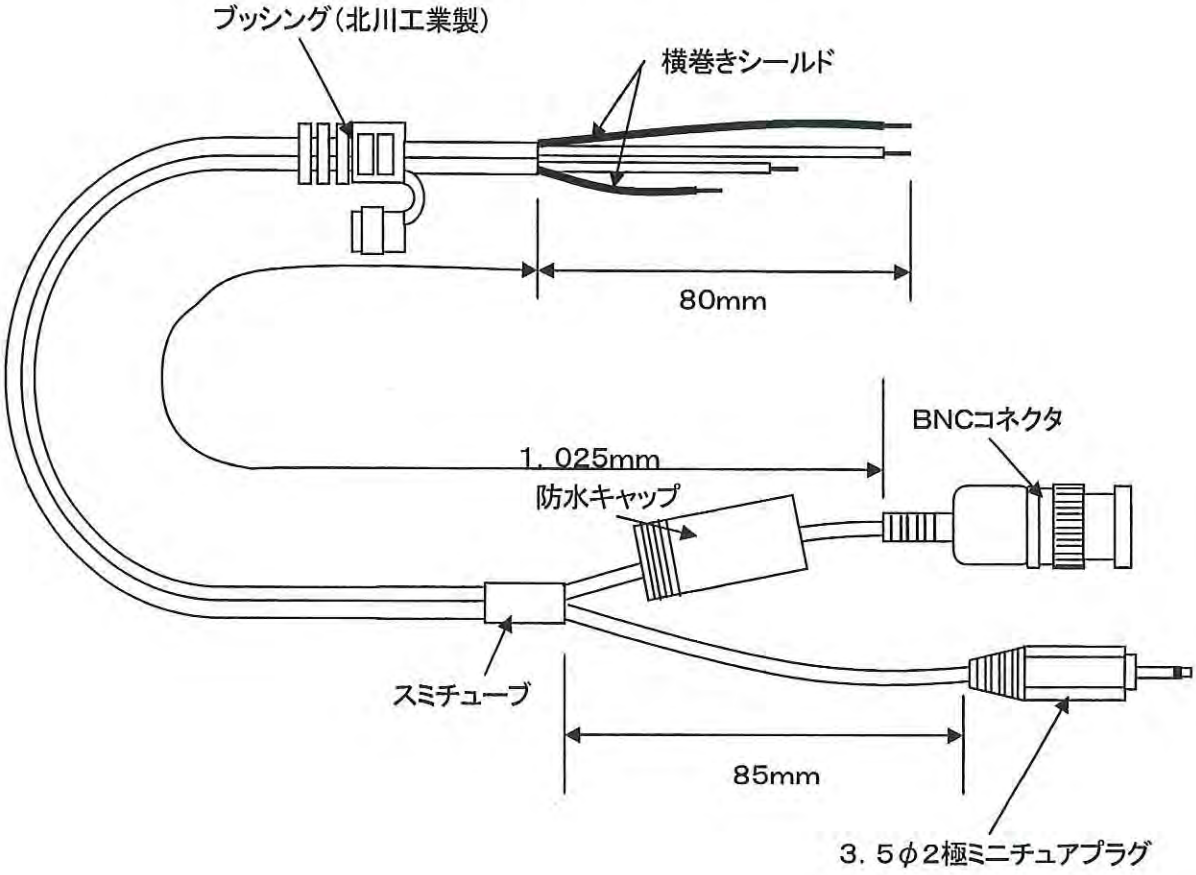

デジタルプリンターオプションケーブル　1M

形　状	ヒロセ電機製ST40X－24S－CV1両端
線　材	(AWG#28×4芯+横巻きシールド)×2 ＋ AWG#28×4芯

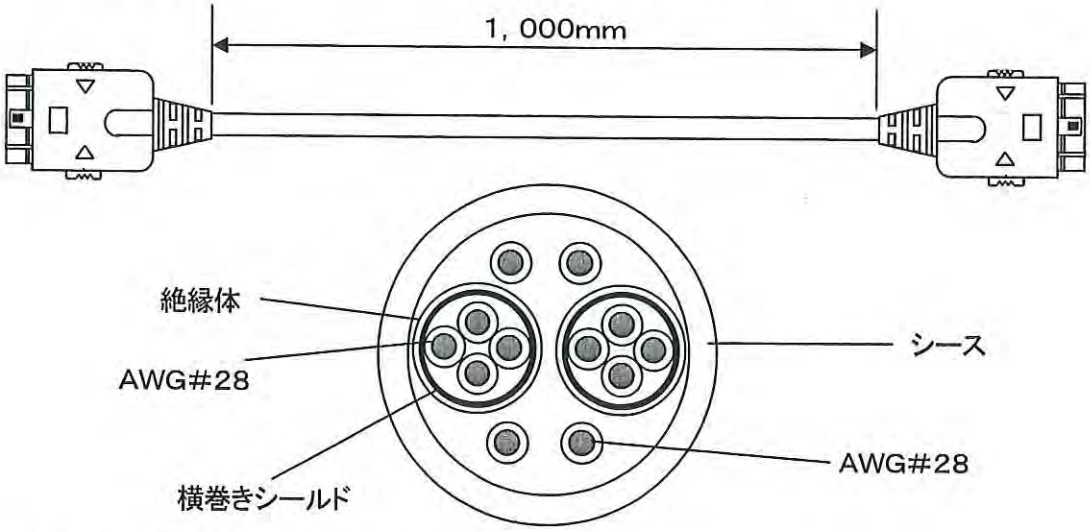

タッチパネル用ハーネス　1，299mm

形　状	ヒロセ　A1－12D－2．54Cコンパチブル品＆モールド樹脂キャップ/開放(仮半田)
線　材	UL　2835　ツイストペア(横巻きシールド＋絶縁体)×2　＋　4単線(横巻きシールド＋絶縁体)＋ドレイン線＋アルミマイラー

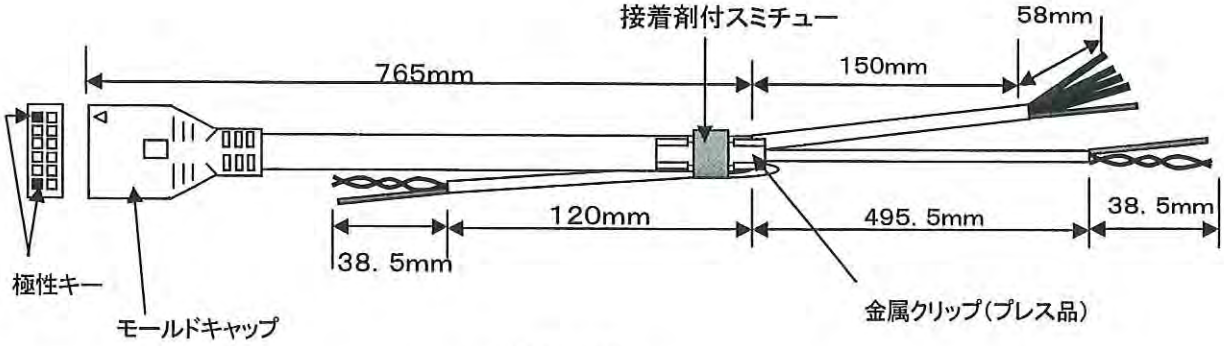

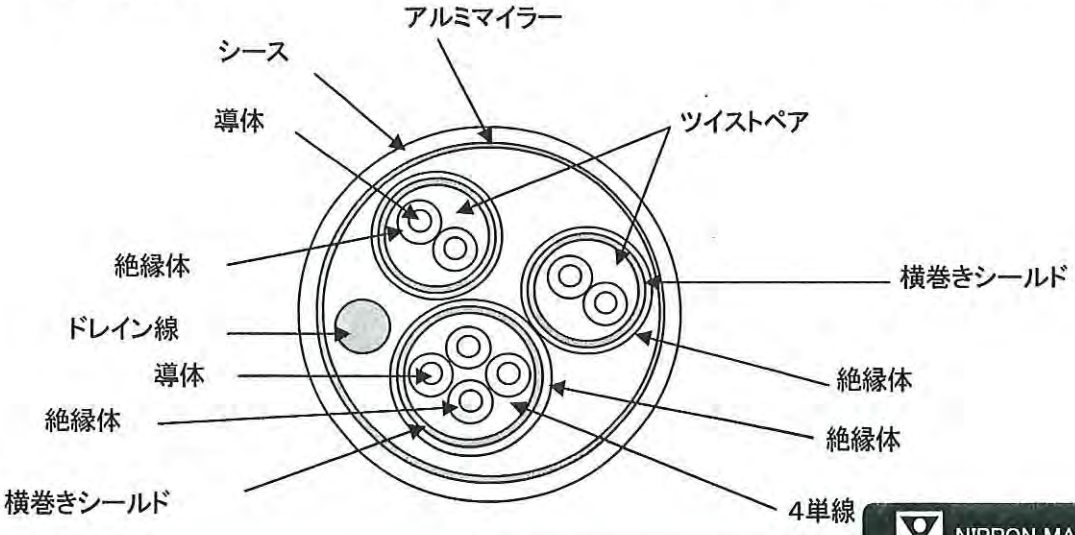

HDMIケーブル 1．5M

形 状	HDMIコネクタ オス 両端(モールド成形コネクタフード)
線 材	(AWG#30×1P+ﾄﾞﾚｲﾝ線+ｱﾙﾐﾏｲﾗｰ)×4 ＋ AWG#30×1P +AWG#30×5C ＋ ｱﾙﾐﾏｲﾗｰ ＋ 編組
性 能	・特性インピーダンス 100±10Ω ・絶縁抵抗 DC300V 10MΩ/min ・導体抵抗 3Ω/max

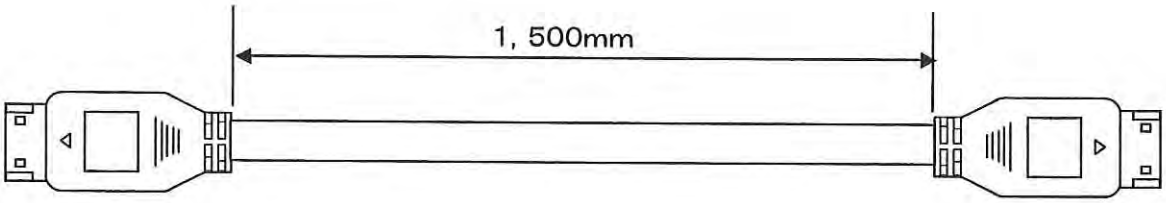

F接栓コネクタオス/メスケーブル 2M(S4C－FB仕様)

形 状	F接栓コネクタ オス/メス(モールド成形コネクタフード)
線 材	同軸線(5C－FB)

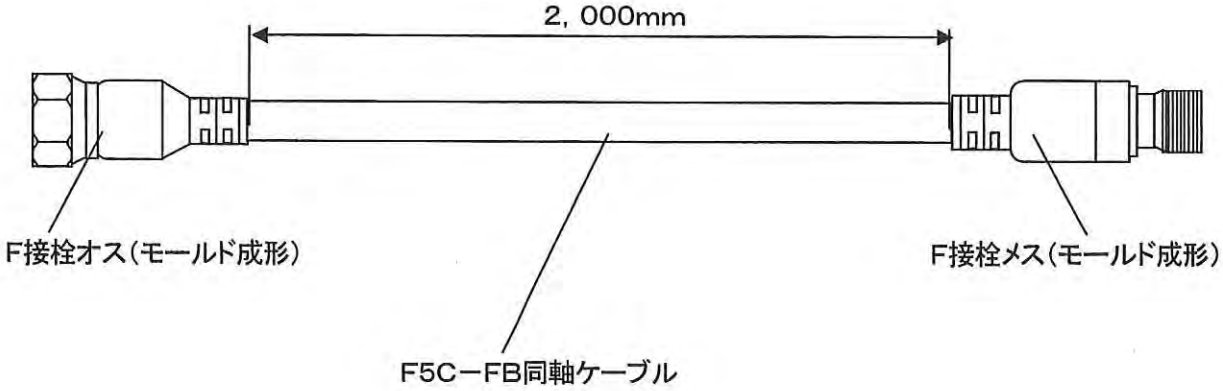

■ ミニ USB ケーブル ﾗｲﾄｱﾝｸﾞﾙﾓｰﾙﾄﾞ成形ケーブル 190mm

形 状	ミニ USB コネクタオス(ライトアングルモールド成形)/JST SHR-05V-S-B
線 材	AWG#28×1ツイストペア線+AWG#28×2単線+アルミマイラー + 編組

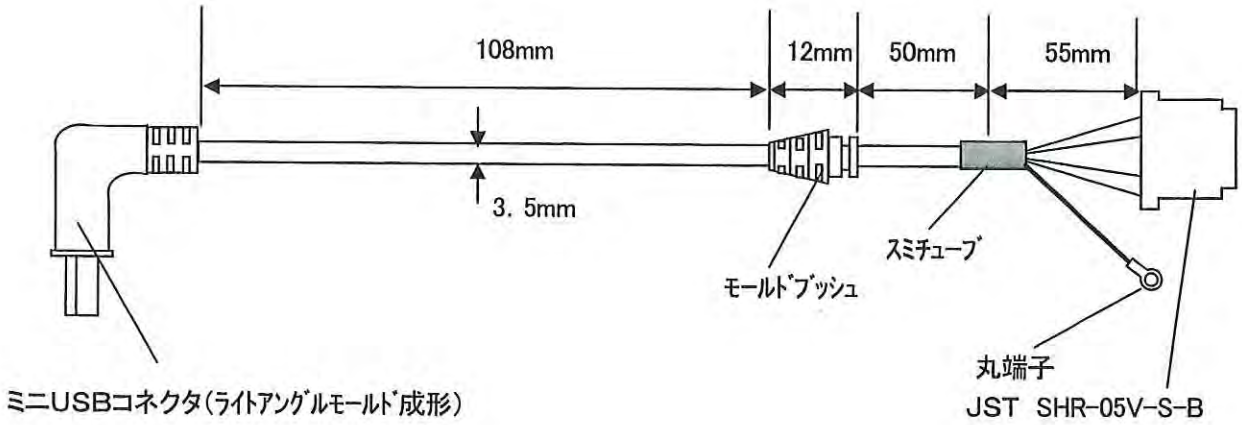

■ 監視カメラ用BNCケーブル(機器内配線用)

形 状	BNCプラグメス/ZHR－2
線 材	細径同軸ケーブル(0. 8D－2V仕様)

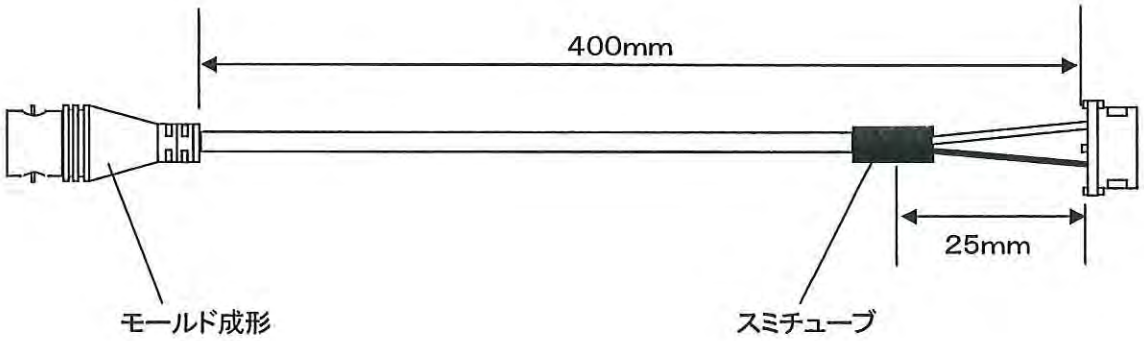

通信ケーブル　4m(ロック機能付)

形　状　D-sub9Pオス(リテーナー付)/D－sub9Pオス(スライドロックポスト付)

線　材　AWG#28×3対　アルミマイラー　＋　編組シールド

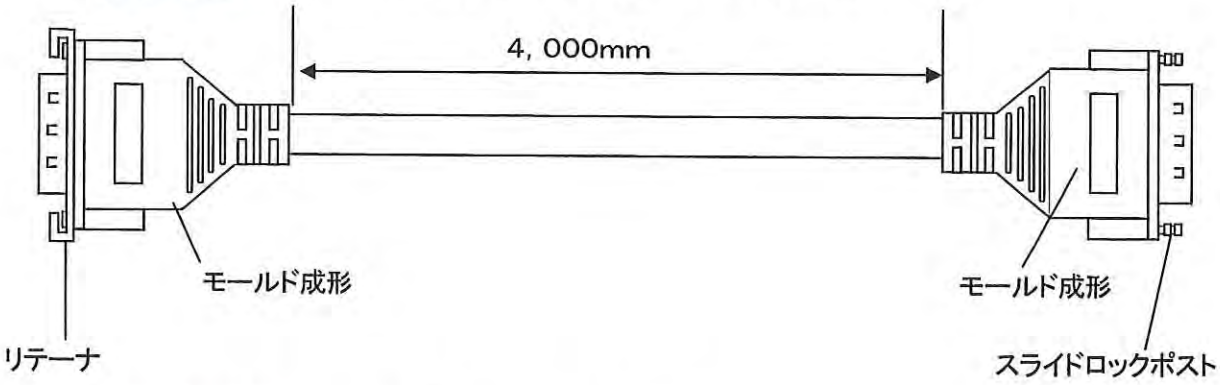

Dサブモジュラーケーブル　1, 200mm

形　状　D-sub25Pオス/RJ45プラグ　シールド付き

線　材　AWG#26×2対＋AWG#26×1芯＋アルミシールド＋ドレインワイヤー

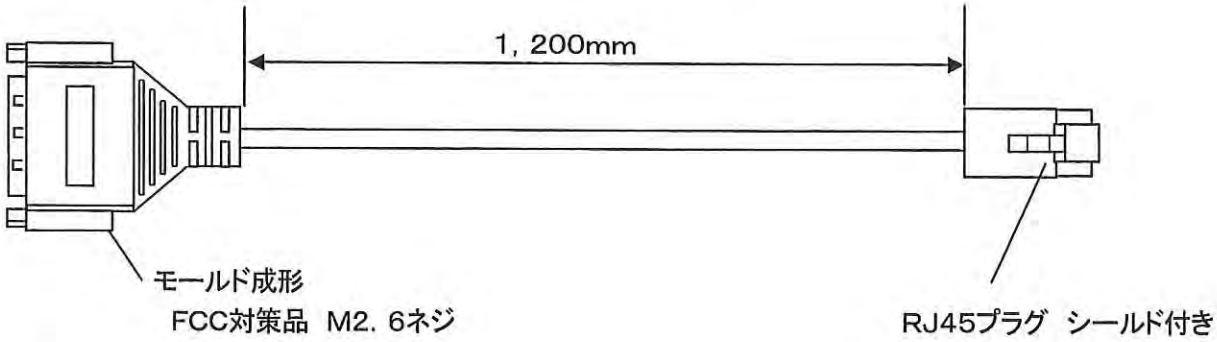

BNCケーブル　3M

形　状　BNCプラグ/BNCプラグ

線　材　RG58タイプ　同軸ケーブル

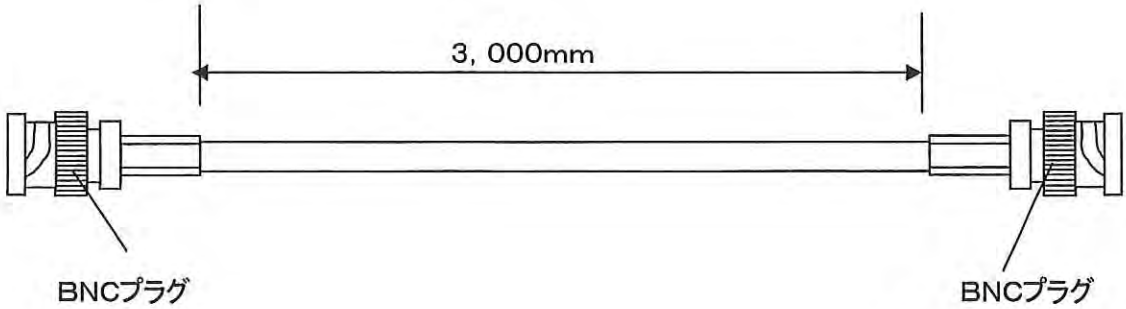

SMAコネクタ同軸ケーブル　450mm

コネクタ	SMAコネクタ ストレート型/L型 ネジカップリングタイプ
線　材	同軸ケーブル 1.5C−2V(50Ω)

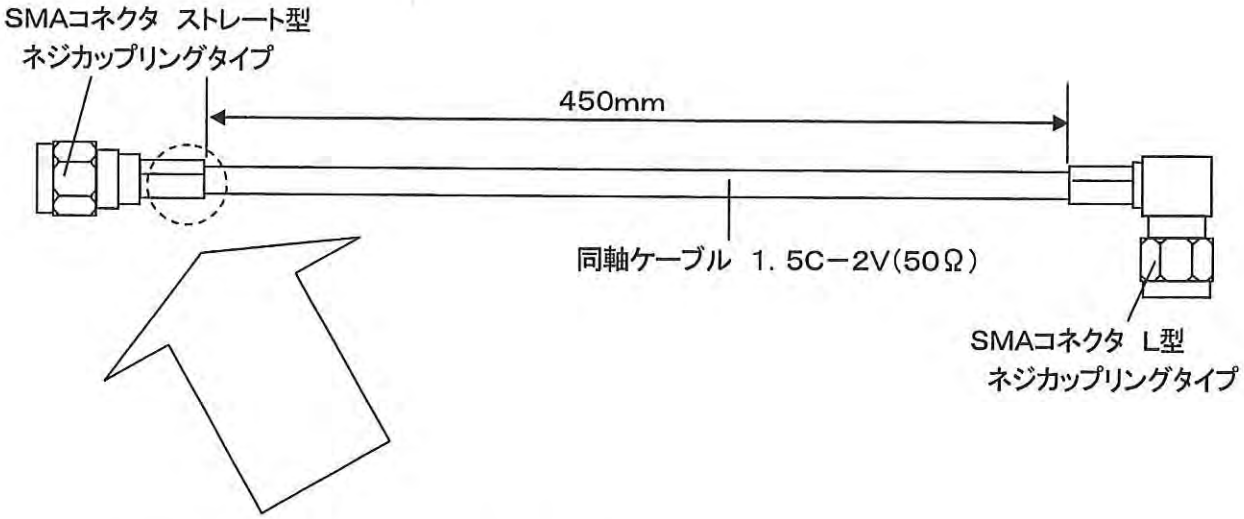

<内部絶縁体つぶれ防止用ステンレスパイプ入り>

電線内部絶縁体とシールド線の間にステンレス製パイプを挿入することにより、カシメ圧力による内部絶縁体の変形を防止

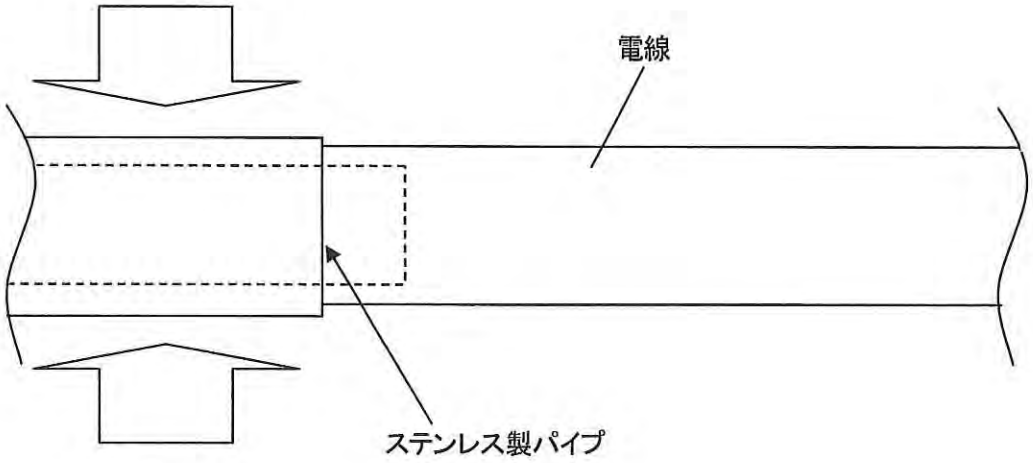

かしめ圧力

■ RCA＋DCジャックケーブル　10M

形　状　2RCA＋DCジャック/2RCA＋DCジャック

線　材　AWG#28×1同軸＋AWG#26×2芯

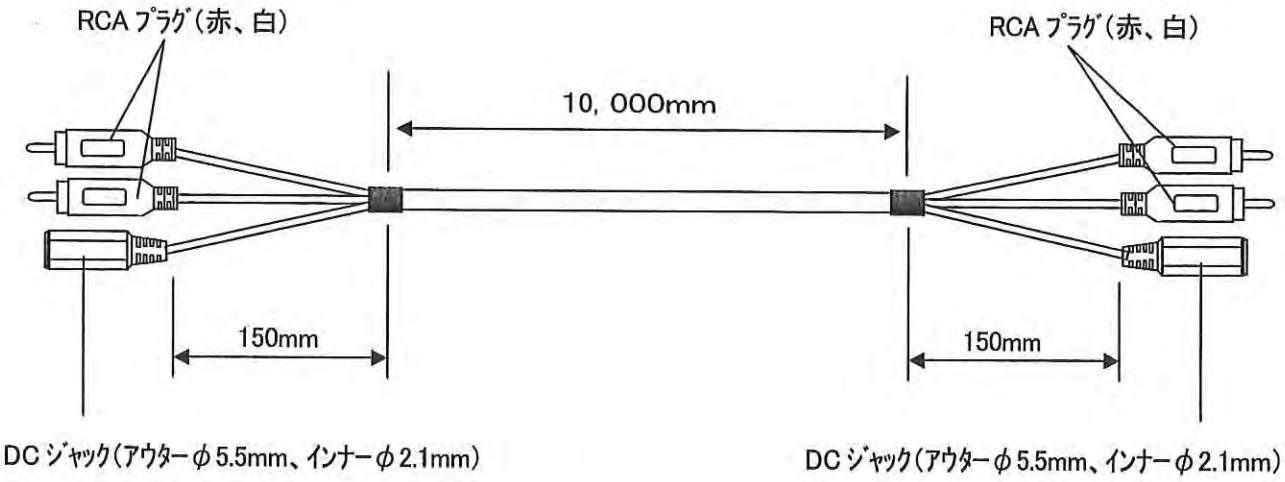

■ カテゴリー 7 ケーブル　10m

形　状

線　材

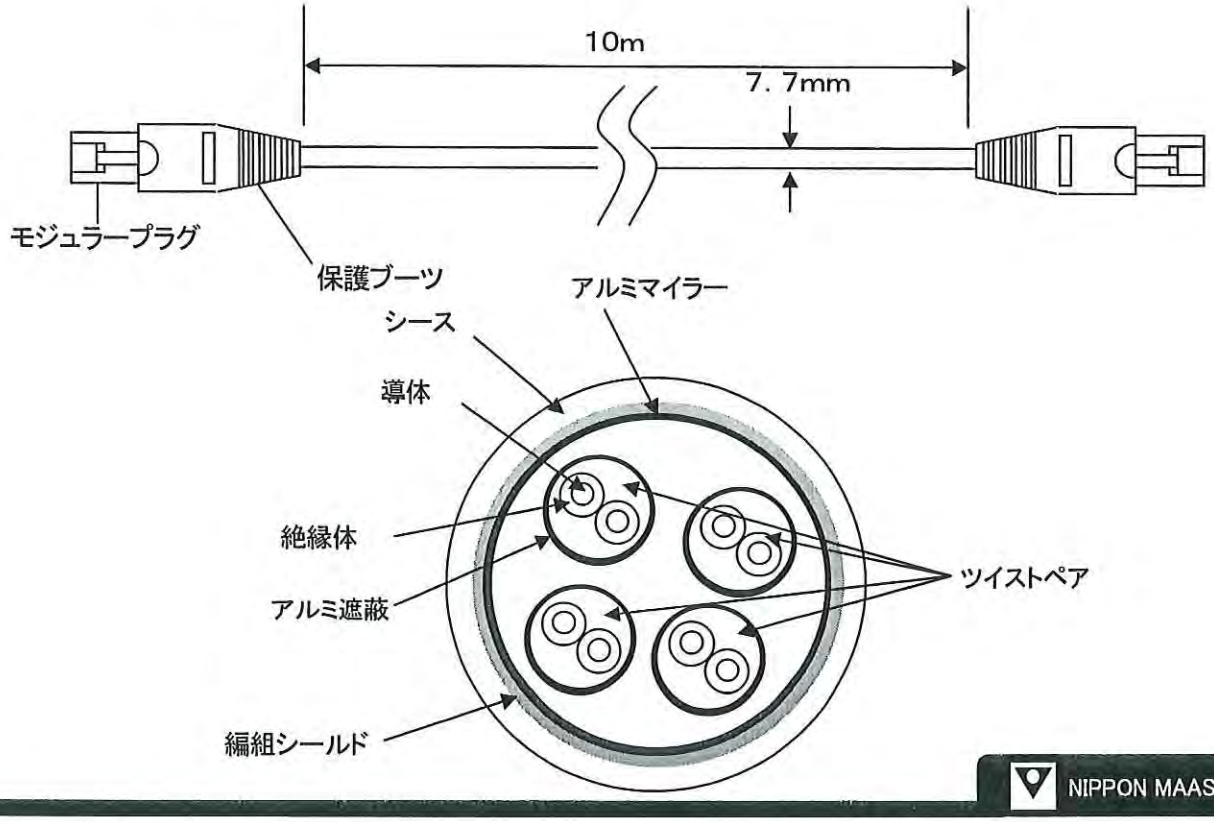

■ シリアルATAケーブル 200mm

形 状	シリアルATA 7Pコネクタ両端
線 材	シリアルATAスタンダードケーブル

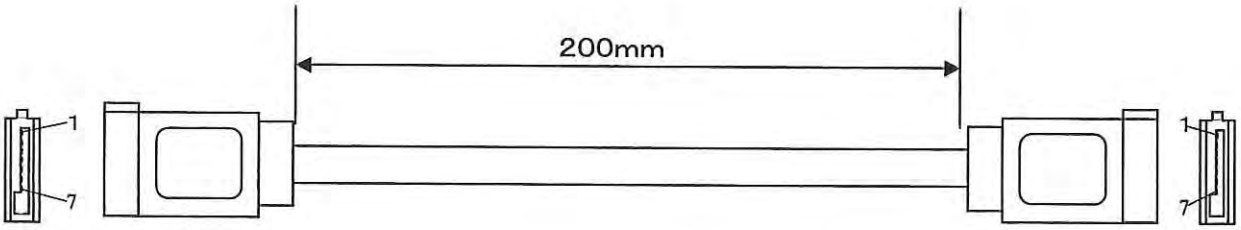

■ シリアルATA電源ケーブル 300mm

形 状	ATX用4P電源コネクタ/シリアルATA電源用15Pコネクタ
線 材	UL1007 AWG#18

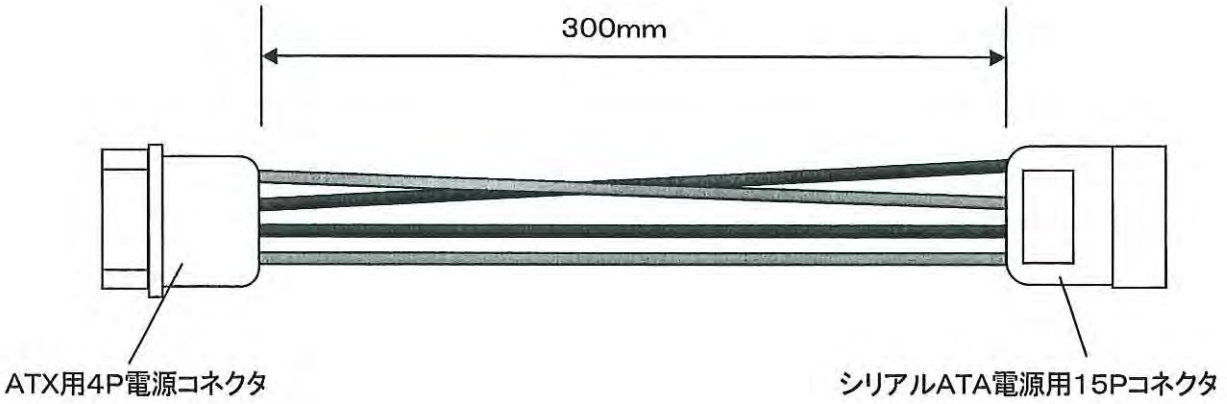

USB アダプタ付きケーブル 420mm

形 状	USB Aタイプオス/USB Aタイプメスアダプタ ＋ JST PHR−3
線 材	UL2464 AWG28×1P+AWG28×2C アルミマイラー＋編組シールド

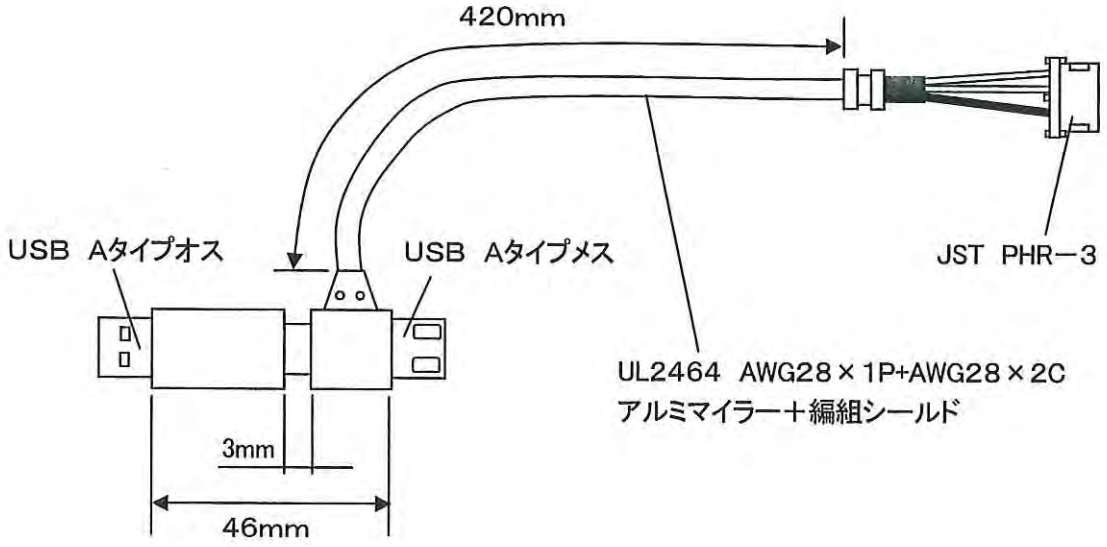

ハロゲンフリー仕様 D-sub ケーブル 3m

形 状	D-sub9Pメス/開放
線 材	AWG#26×3C＋アルミマイラー＋編組シールド

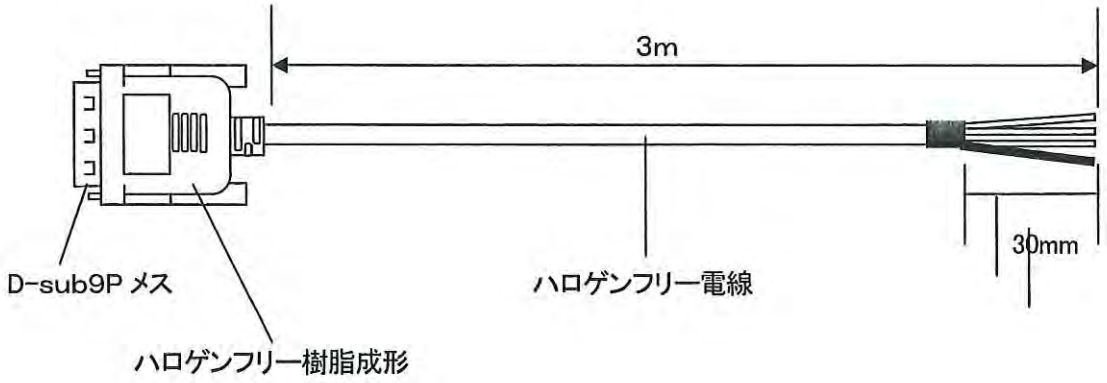

ミニチュアプラグ二股ケーブル 2. 5m

形 状	φ3. 5 ミニチュアプラグ ライトアングル/φ3. 5 ミニチュアプラグ×2
線 材	2C相当 同軸線 75Ω 横巻きシールド

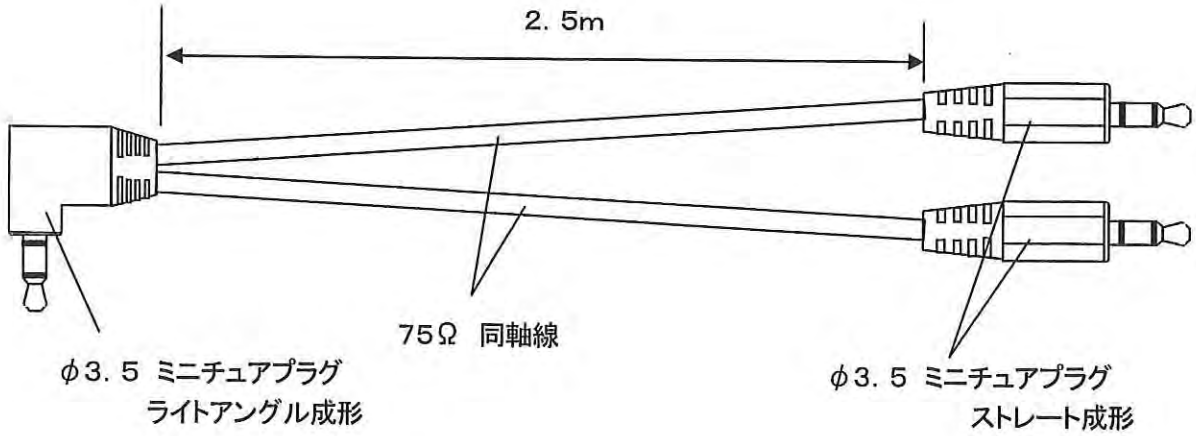

映像&音声複合ケーブル 2. 0M
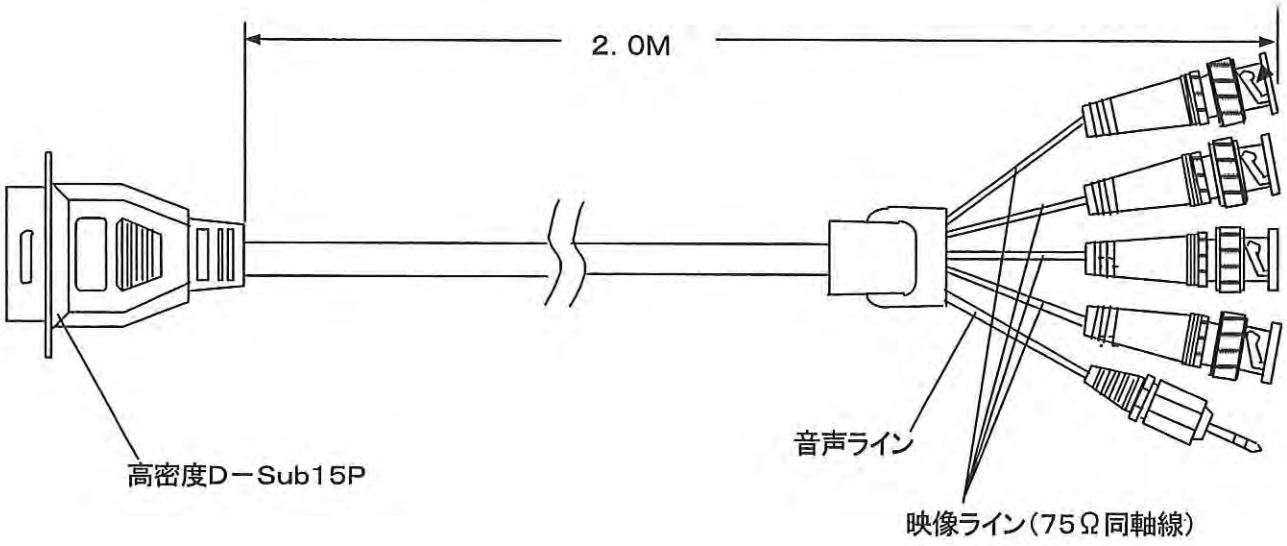
形 状	高密度D－Sub15Pオス/4BNC＋ミニチュアプラグ3極
線 材	UL2919 26AWG×4同軸線(75Ω)＋28AWG×1対 アルミマイラーシールド＋編組シールド